19-Zoll-BK (CATV) Verstärker und Verteiler

Produktinformation

Elsner 19-Zoll-BK (CATV) Systemkomponenten sind vorgesehen das TV-Signal einer Kabelanlage über ein Koaxialkabel Netzwerk zu verteilen.

Die Funktionseinheit „BK-Verstärker" ist bestückt mit Verstärkertypen, welche einen Ausgangspegel von 100/107/111 dBµV (cso/ctb) bereitstellen, aber auch als unbestückte Grundeinheit verfügbar.
Die Einheit wird als Einzelgerät oder in Kombination mit unseren 19-Zoll-Verteiler zur Projektrealisierung eingesetzt.

Mit dem Einsatz als Einzelgerät sind folgende Lösungen laut Projektvorgabe möglich:
- Bestückt mit einem passenden Verstärker.
- Bestückt mit einem passenden Verstärker und mit Verteiler von 8-fach bis 56-fach.

Mit dem Einsatz in Kombination verschiedener Geräte:
- Bestückt mit einem passenden Verstärker und mit Verteiler 8-fach zur Speisung nachgeschalteter 16-fach oder 32-fach Verteiler.

Unsere Funktionseinheiten entsprechen der EN60728-11 für die Errichtung und dem Betreiben von Antennen und Antennenanlagen.
Funktionseinheiten, welche nicht mit den Standardeinheiten abgedeckt sind, werden als „Projektlösungen" auf Anfrage angeboten.

Artikelnummer Code:	**Funktion**:	**Bauart**:
EBV 194 9xx xxx	1. Stelle: Elsner 2. Stelle: Breitbandkommunikation 3. Stelle: Verteiler-Verstärker	1.+2. Stelle: 19 Zoll 3. Stelle: Anzahl Höheneinheit 4. Stelle: Frontplattentyp 5+6. Stelle: Anzahl Teilnehmer 7. Stelle: Ausführung 8. Stelle: Bautiefe 9. Stelle: Farbe

Beschreibung

Grundeinheit „Verstärker"

Produktdetails: EBV 194-00-00 | EBV 194-14-00

Elsner 19-Zoll-BK-Verstärker Funktionseinheit mit Plexiglasfrontplatte

- EBV 194-00-00 unbestückt
- EBV 194-14-00 bestückt mit Verstärker BVS 14
- EBV 194-xx-00 bestückt mit Verstärker nach Kundenwunsch
- 4 HE

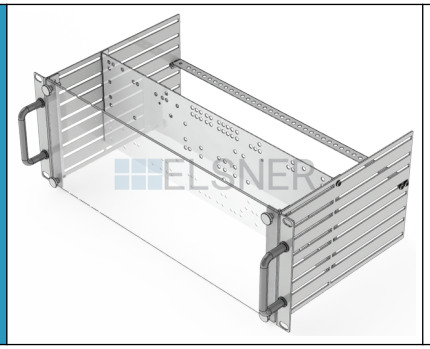

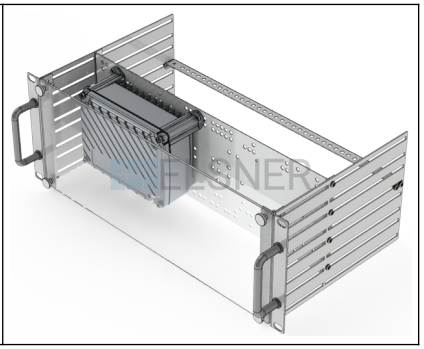

Grundeinheit „Verstärker 111 dBµV" bestückt mit zusätzlichen Verteiler

Produktdetails: EBV 194-14-xx

Elsner 19-Zoll-BK-Verstärker Funktionseinheit mit Plexiglasfrontplatte

- EBV 194-14-08 mit Verstärker BVS 14 und 8-fach Verteiler
- EBV 194-14-56 mit Verstärker BVS 14 und 56-fach Verteiler (Kabelführung 56x nach hinten)
- 4 HE

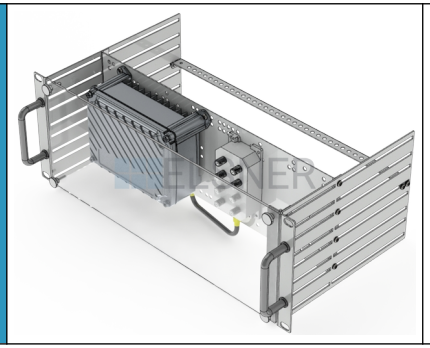

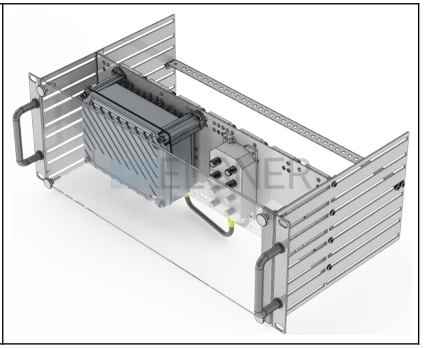

Grundeinheit „Verstärker 107 dBµV" bestückt mit zusätzlichen Verteiler

Produktdetails: EBV 194-20-xx

Elsner 19-Zoll-BK-Verstärker Funktionseinheit mit Plexiglasfrontplatte

- EBV 194-20-08 mit Verstärker BVS 20 und 8-fach Verteiler
- EBV 194-20-56 mit Verstärker BVS 20 und 56-fach Verteiler (Kabelführung 56x nach hinten)
- 4 HE

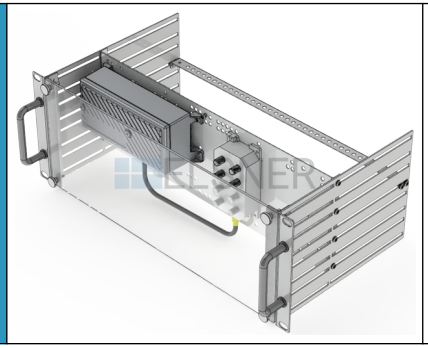

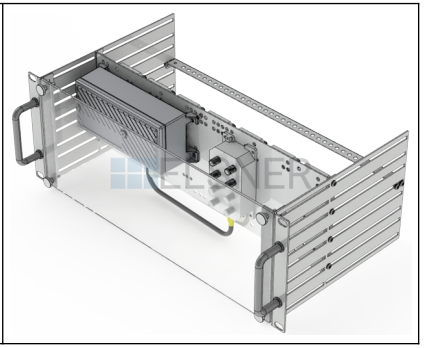

Modelle EBV194 | 19-Zoll-BK-Verstärker 107 dBµV-Verteiler				Modelle EBV194 | 19-Zoll-BK-Verstärker 111 dBµV-Verteiler			
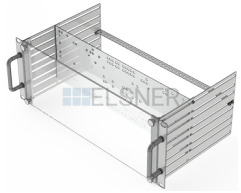	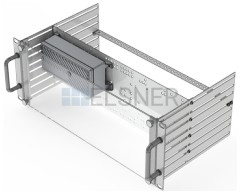	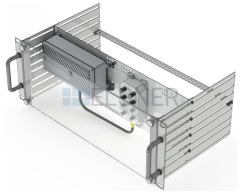	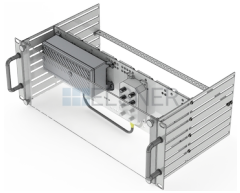	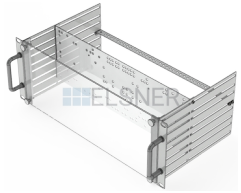	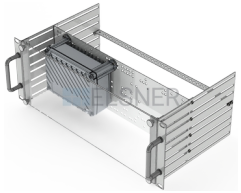	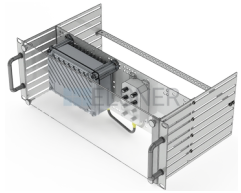	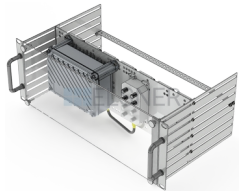
Artikelnummer: EBV194000001	Artikelnummer: EBV194000301	Artikelnummer: EBV194080301	Artikelnummer: EBV194560301	Artikelnummer: EBV194000001	Artikelnummer: EBV194000401	Artikelnummer: EBV194080401	Artikelnummer: EBV194560401

19-Zoll-BK Verstärker-Verteiler	Bauart →	3.	4.	5.+6.	7.	8.	9.	-	-
Artikelname (Plexiglasfrontplatte)	**Artikelnummer**	**HE**	**FP**	**Ausgänge**	**Zuordnung E/A**	**Bautiefe**	**Farbe**	**Verstärkung**	**Anschlüsse**
EBV 194-00-00 | 19-Zoll-Grundeinheit unbestückt	EBV194000001	4	9	-	-	255 mm	Hellgrau RAL 7035	-	F
EBV 194-20-00 | 19-Zoll-Grundeinheit mit BVS 20 | cso/ctb 107 dBµV	EBV194000301			1	Eingang und Ausgang vorne			38	
EBV 194-20-08 | 19-Zoll-Grundeinheit mit BVS 20 und 8-fach Verteiler	EBV194080301			8				28	
EBV 194-20-56 | 19-Zoll-Grundeinheit mit BVS 20 und 56-fach Verteiler	EBV194560301			56	Eingang vorne | Ausgang hinten			18	
EBV 194-14-00 | 19-Zoll-Grundeinheit mit BVS 14 | cso/ctb 111 dBµV	EBV194000401			1	Eingang und Ausgang vorne			40	
EBV 194-14-08 | 19-Zoll-Grundeinheit mit BVS 14 und 8-fach Verteiler	EBV194080401			8				30	
EBV 194-14-56 | 19-Zoll-Grundeinheit mit BVS 14 und 56-fach Verteiler	EBV194560401			56	Eingang vorne | Ausgang hinten			20	

Download
PDF **Prospekt**
PDF **Produktinfo**

Sie haben Fragen zur Realisierung Ihres Projekts? Kontaktieren Sie uns!

Elsner KG
Bergstrasse 14
6835 Zwischenwasser
Österreich
Telefon: +436603005010
Kontakt: Mailanfrage
WEB: https://elsner.biz