19-Zoll-SAT-Verstärker und -Verteiler als Wechselsystem

Produktinformation

Unsere 19-Zoll-SAT-Systemkomponenten wurden für die Verteilung von TV-Signalen einer Satellitenanlage über Koaxialkabel entwickelt.
Dieses Wechselsystem kombiniert eine Verstärker- mit einer Verteilereinheit im 19-Zoll-System für eine Höheneinheit.
Die Verstärkereinheit ist nach Entriegelung ausziehbar.

Des Weiteren gibt es die Möglichkeit dieses Produkt mit anderen 19-Zoll-Systemen aus unserem Online-Shop zu kombinieren. Diesbezüglich verweisen wir Sie gerne auf unsere individuellen SAT-Projektlösungen.

All unsere Produkte erfüllen die Sicherheitsanforderungen der EN60728-11.

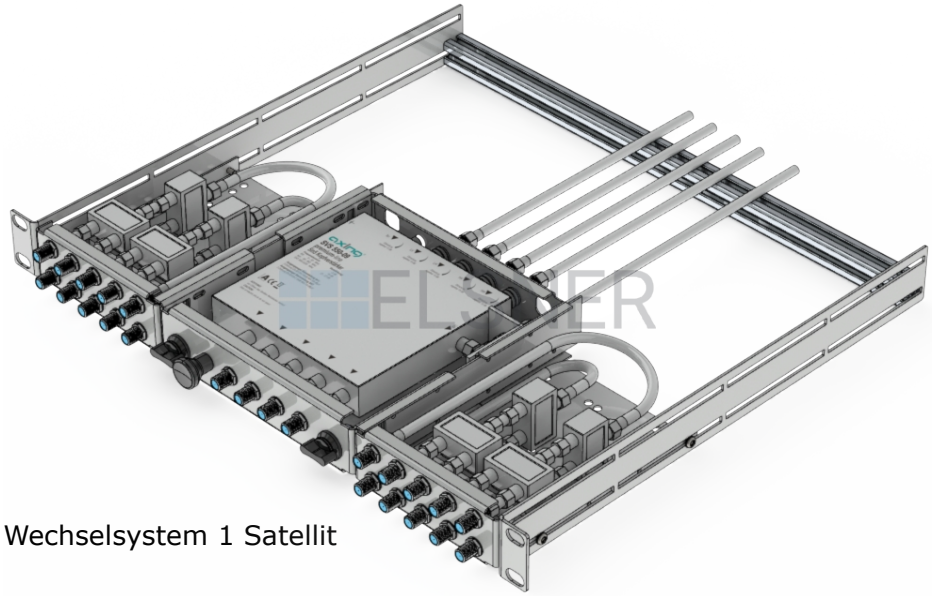

Wechselsystem 1 Satellit

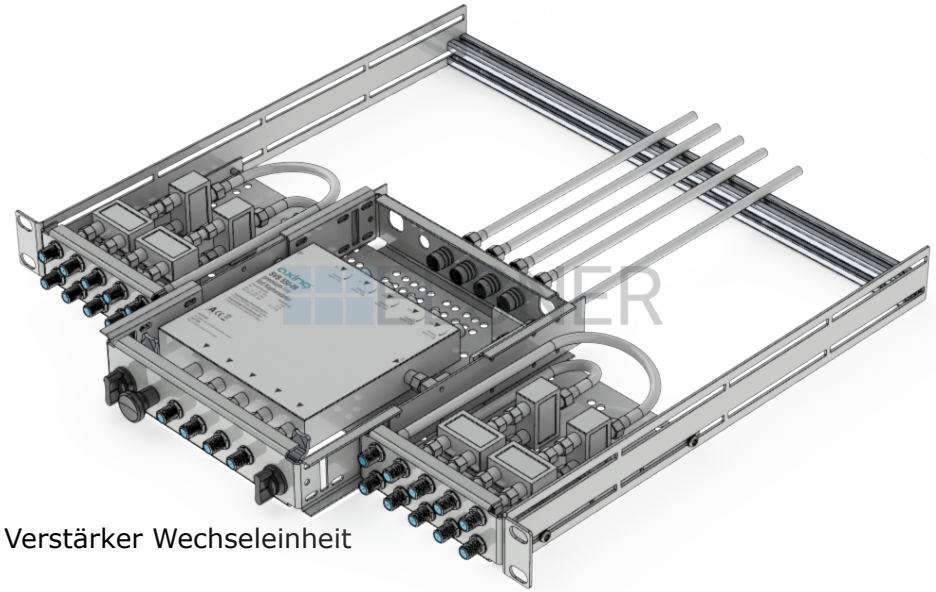

Verstärker Wechseleinheit

Modelle Verstärker-Verteiler „Wechselsystem 1HE“

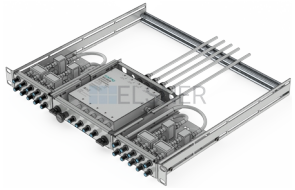 Artikelnummer: ESV191116721 Modell: ESV191-4x4-550 | **1 Satelliten**			

Technische Daten

Modelle 1 HE	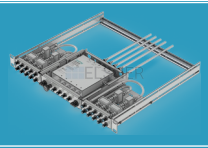	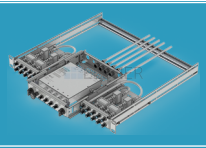				
Artikel	ESV 191-4x4-550					
Verstärker-Verteiler Eingänge | Satelliten Ausgänge Verstärkung	4 | 1 16 (4x4) 13 ±2 dB					
Option Überspannungsschutz	Option					
Maße Bauhöhe | Breite | Tiefe	1 HE | 19 Zoll | 400 mm					
Allgemein Anschlüsse Stromversorgung	F-Buchsen 18 VDC Schaltnetzteil					

Beschreibung

Verstärker-Verteiler „Wechselsystem 1HE" für 1 Satelliten

Produktdetails: ESV 191-4x4-550

Elsner 19-Zoll-SAT-Verstärker-Verteiler

- Verstärkt und verteilt 4 Ebenen bzw. 1 Satelliten
- 4x1 Ebenen-Eingänge von hinten
- Mit oder ohne Überspannungsschutz
- 4x4 Ebenen-Ausgänge nach vorne
- 1 HE

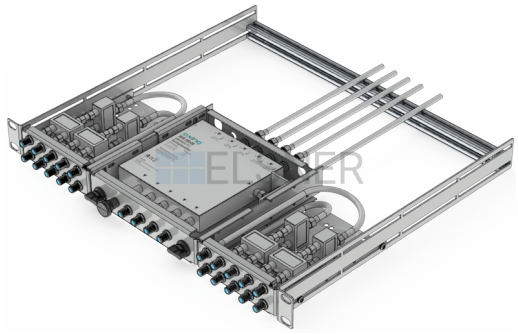

Download
Prospekt
Produktinfo
Betriebsanleitung

Sie haben Fragen zur Realisierung Ihres Projekts? Kontaktieren Sie uns!

Elsner KG
Bergstrasse 14
6835 Zwischenwasser
Österreich
Telefon: +436603005010
Kontakt: Mailanfrage
WEB: https://elsner.biz